Podélný řez

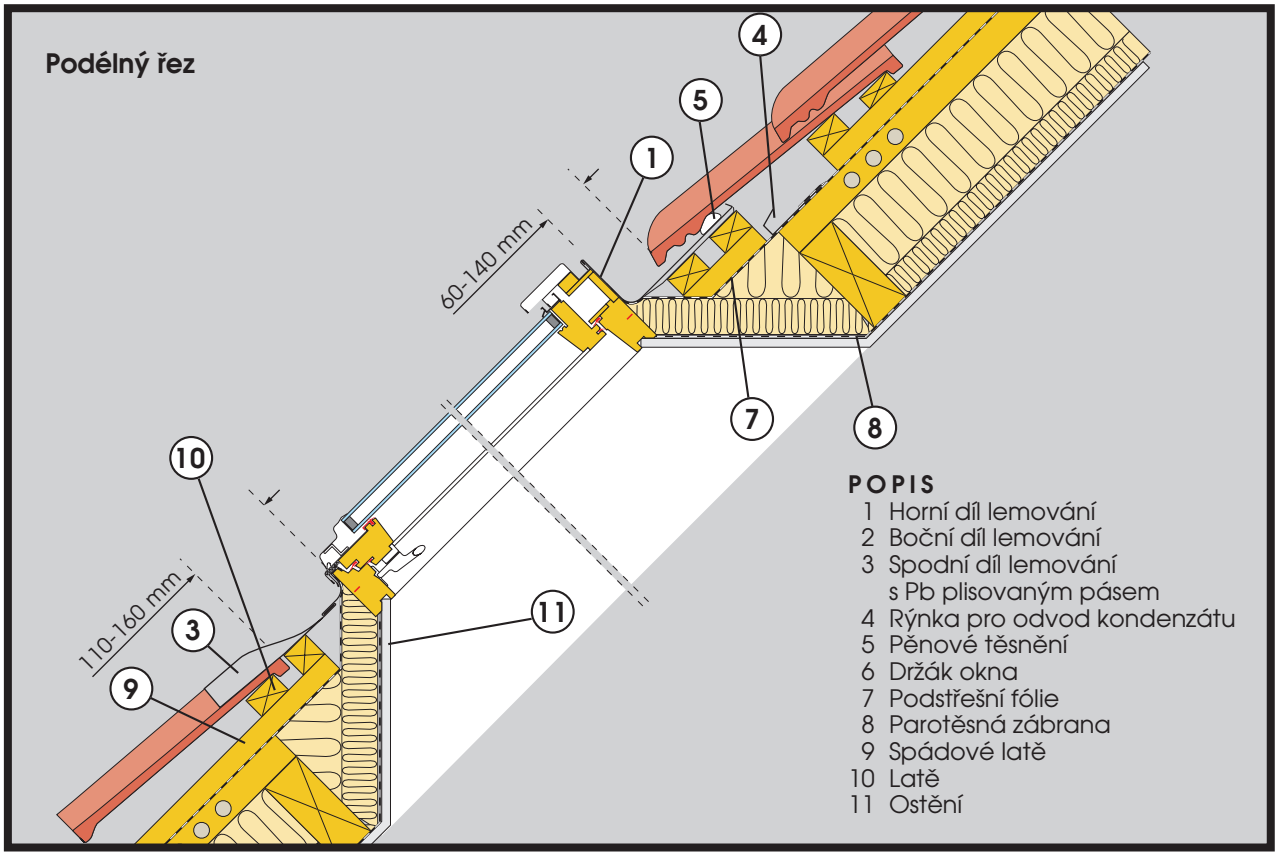

POPIS

1 Horní díl lemování
2 Boční díl lemování
3 Spodní díl lemování s Pb plisovaným pásem
4 Rýnka pro odvod kondenzátu
5 Pěnové těsnění
6 Držák okna
7 Podstřešní fólie
8 Parotěsná zábrana
9 Spádové latě
10 Latě
11 Ostění

Příčný řez

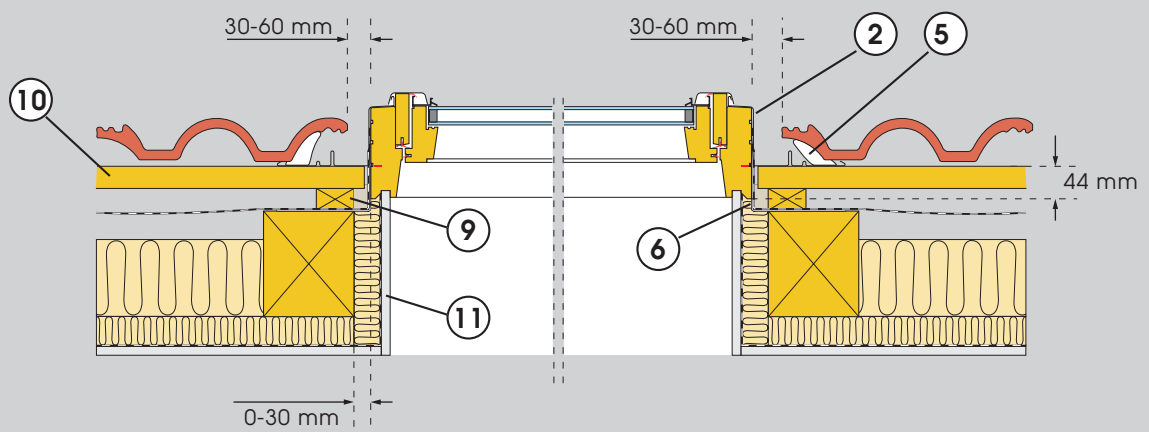

KUBESO - TRNKOVA 148
P.O.BOX 11, 628 00 BRNO - LÍŠEŇ
TEL.: 544 234 141
FAX: 544 232 979
e-mail: kubeso@kubeso.cz
www.kubeso.cz

KUBESO®

ŘEZ PODÉLNÝ A PŘÍČNÝ - *vlnitá krytina*

STŘEŠNÍ OKNO - KUBESO